JOCMB83Ch-D8P/S Series

Rev.A.1.0

Parameter		Symbol	Value	Unit
			①	
			②	

			℃

：

：

Parameter		Symbol	Condition	Min.	Typ.	Max.	Unit

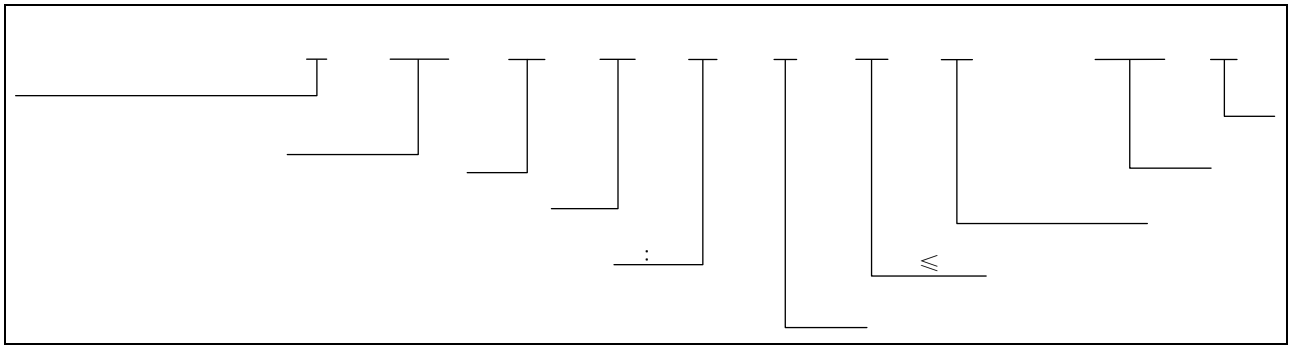

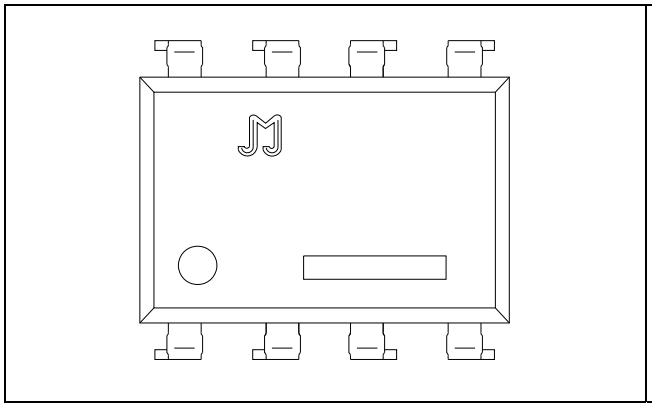

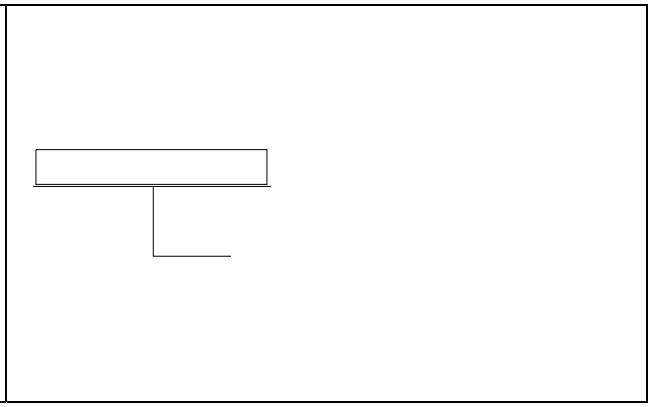

FIG.1:

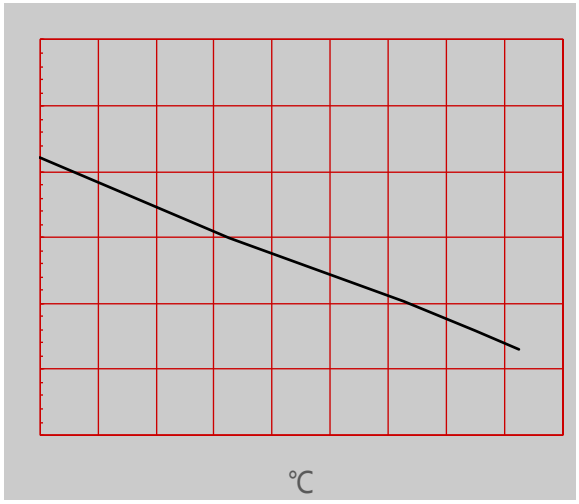

FIG.2:

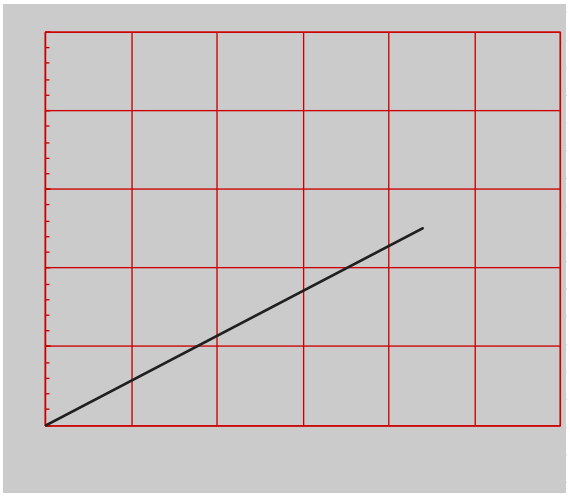

FIG.3:

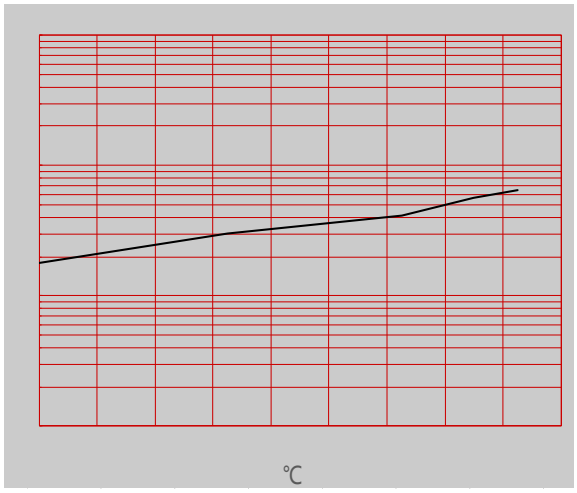

FIG.4:

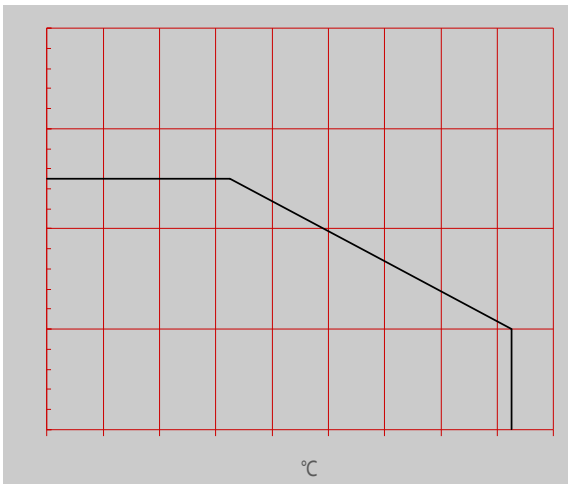

FIG.5:

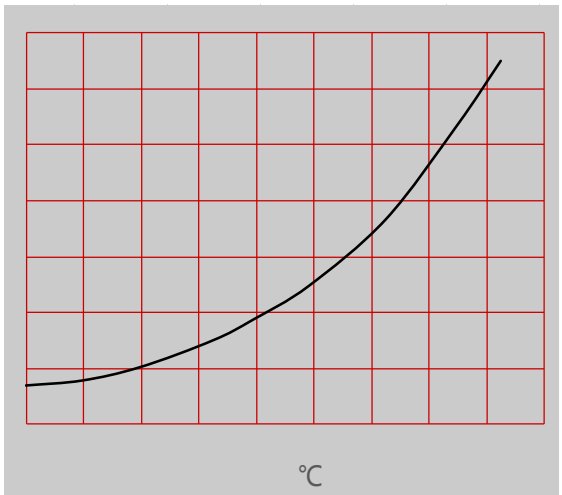

FIG.6:

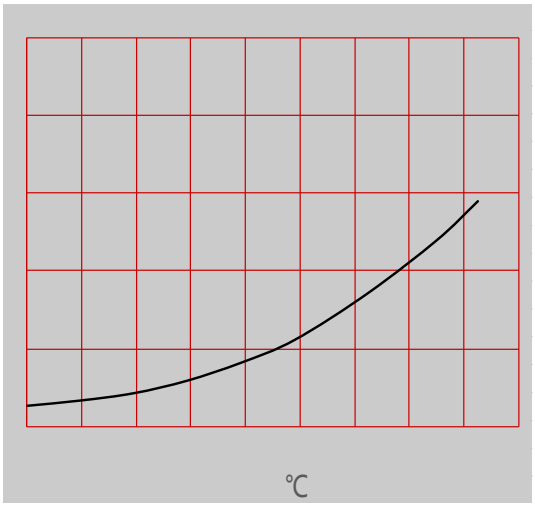

FIG.7:

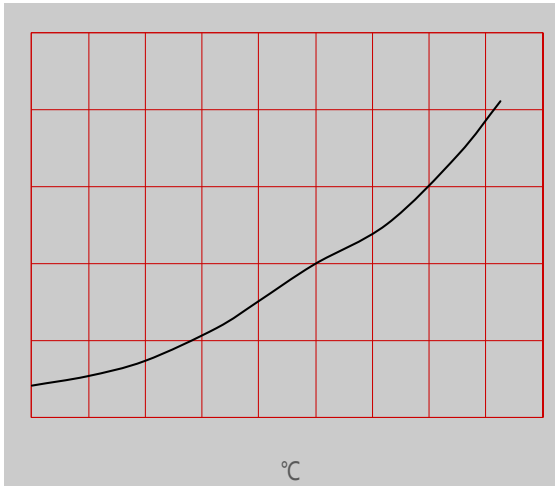

FIG.8:

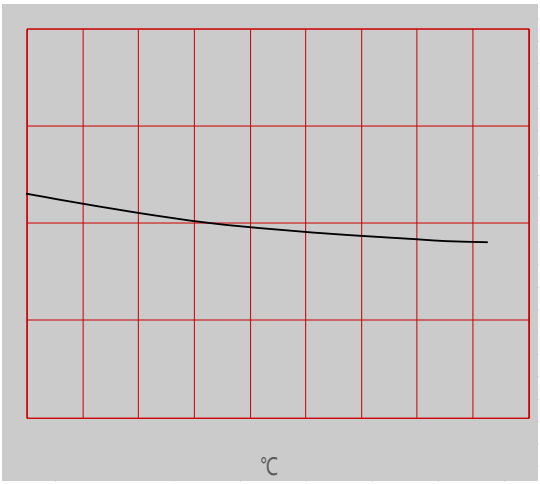

FIG.9:

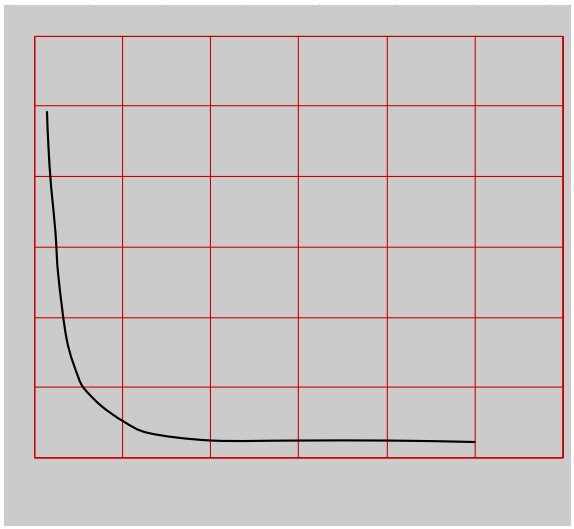

FIG.10:

Standard DIP Type:

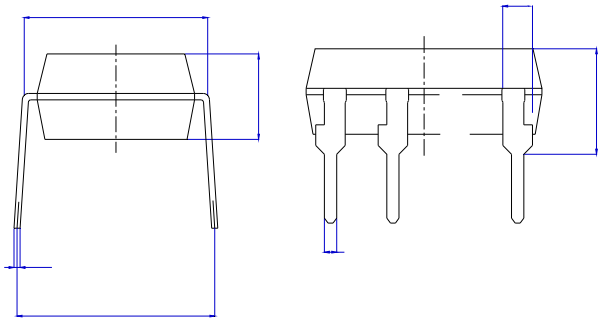

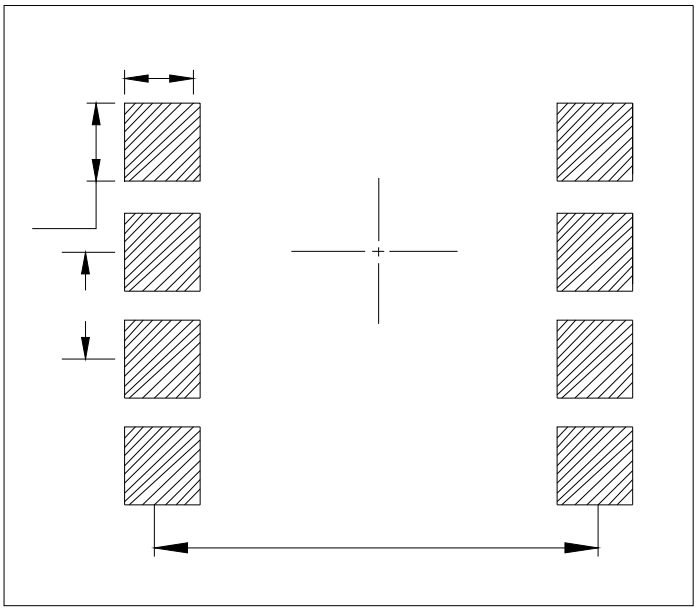

Standard DIP

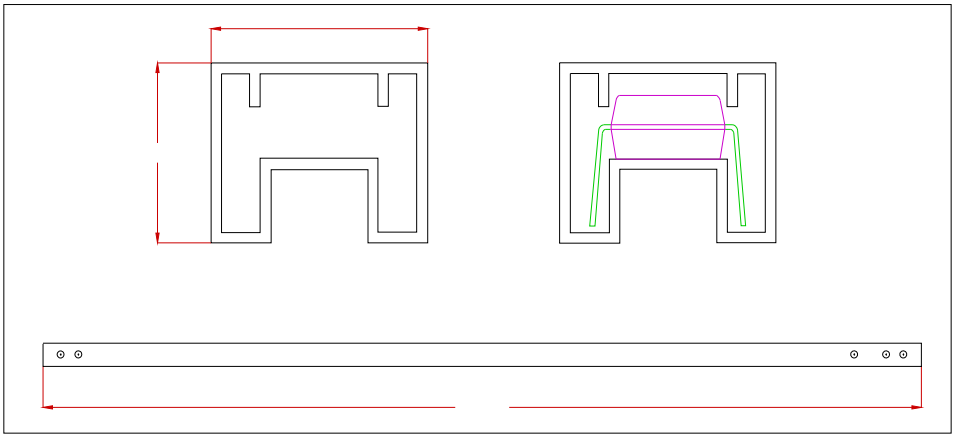

Option S

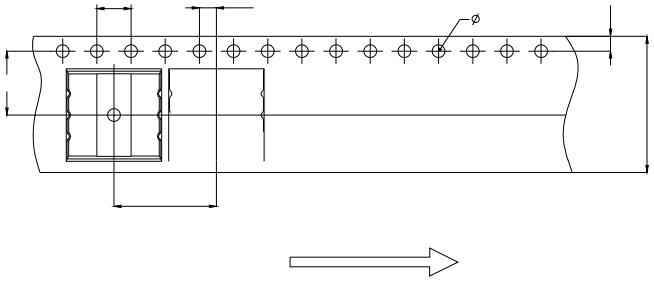

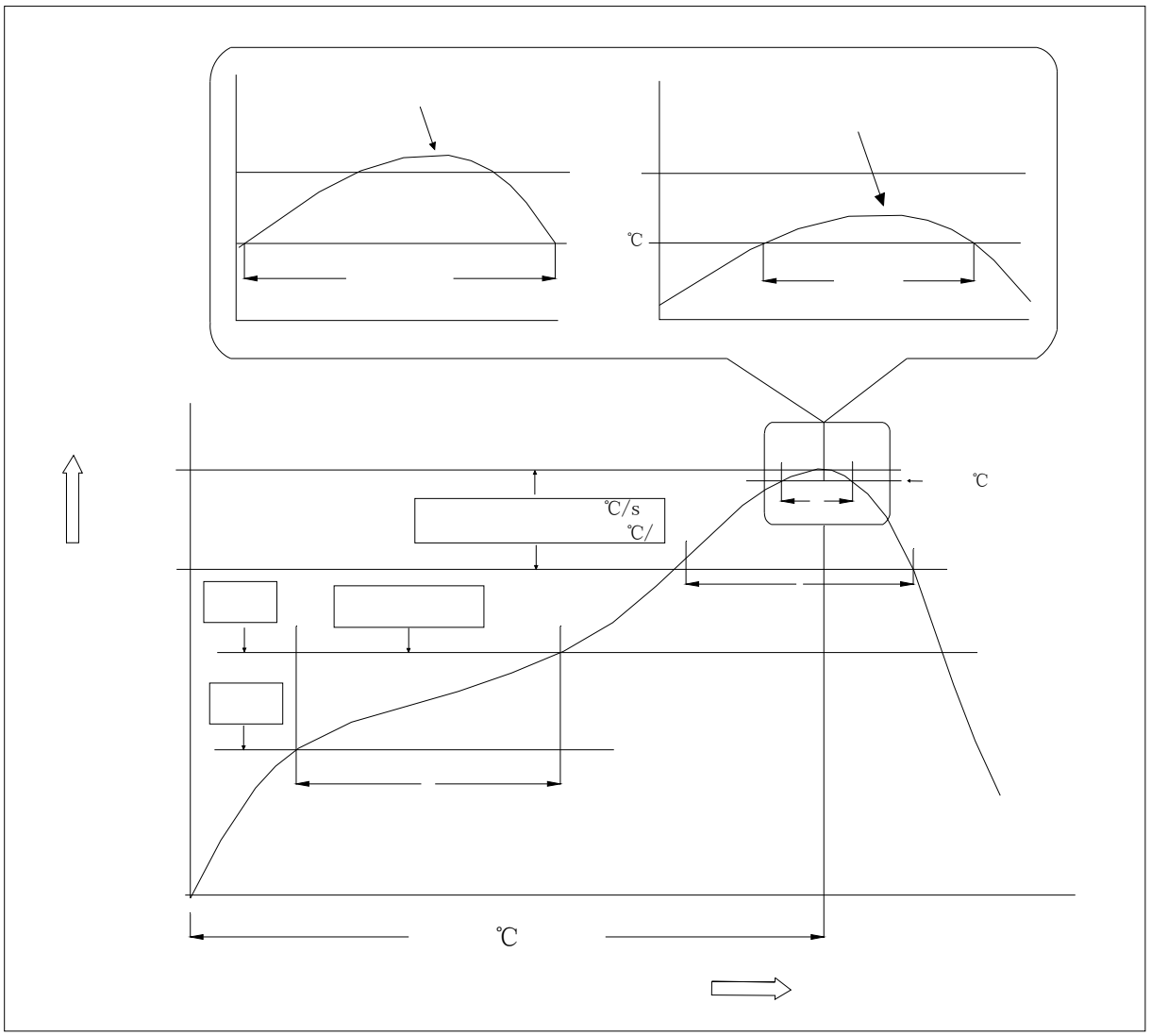

Profile Feature	Sn-Pb Assembly Profile	Pb-Free Assembly Profile
	℃	℃
	℃	℃
	℃	℃
	℃	℃
	℃ ℃ ℃	℃ ℃ ℃
℃ ℃		
	℃	℃
℃		

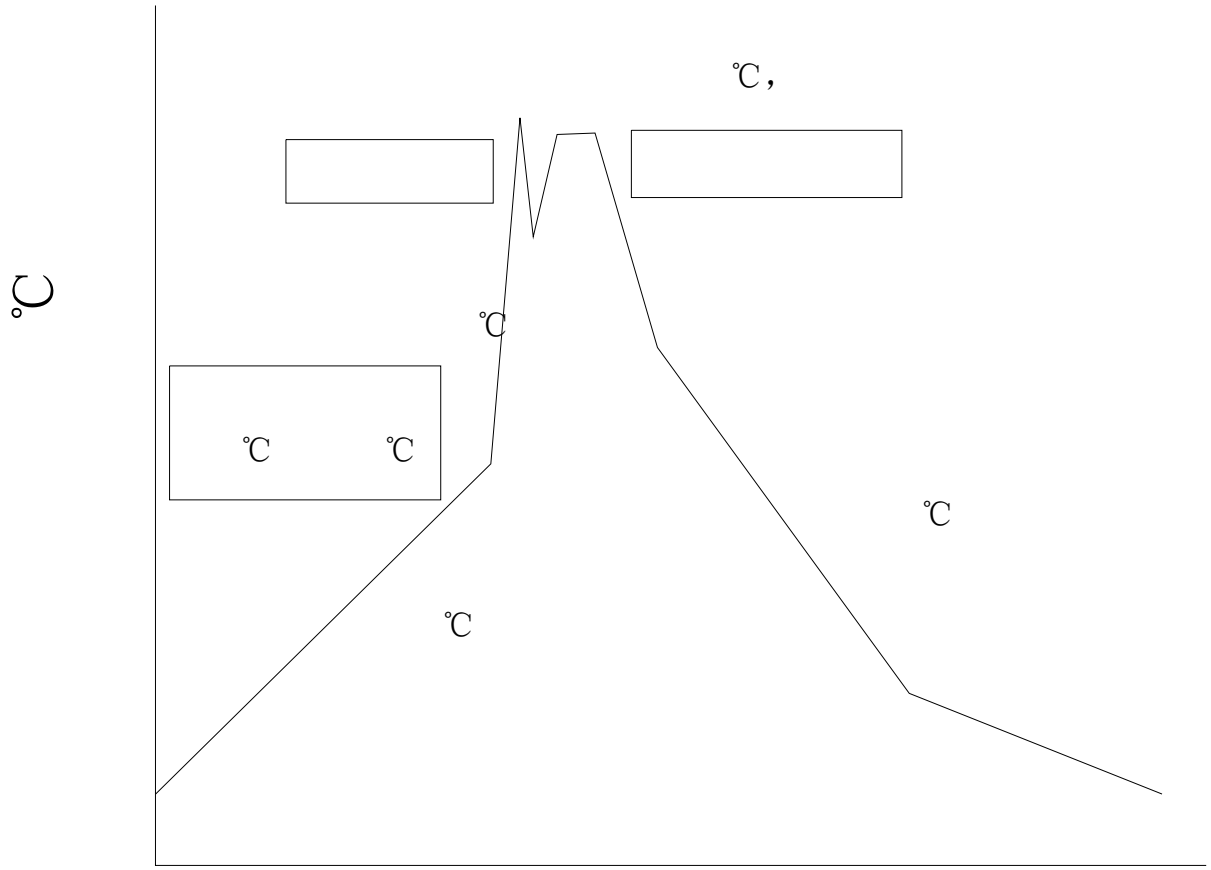

	± ℃

