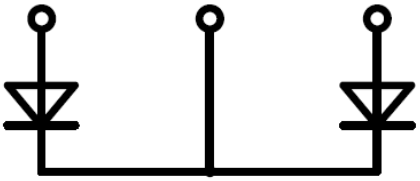

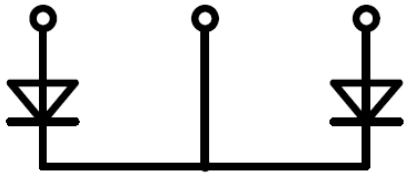

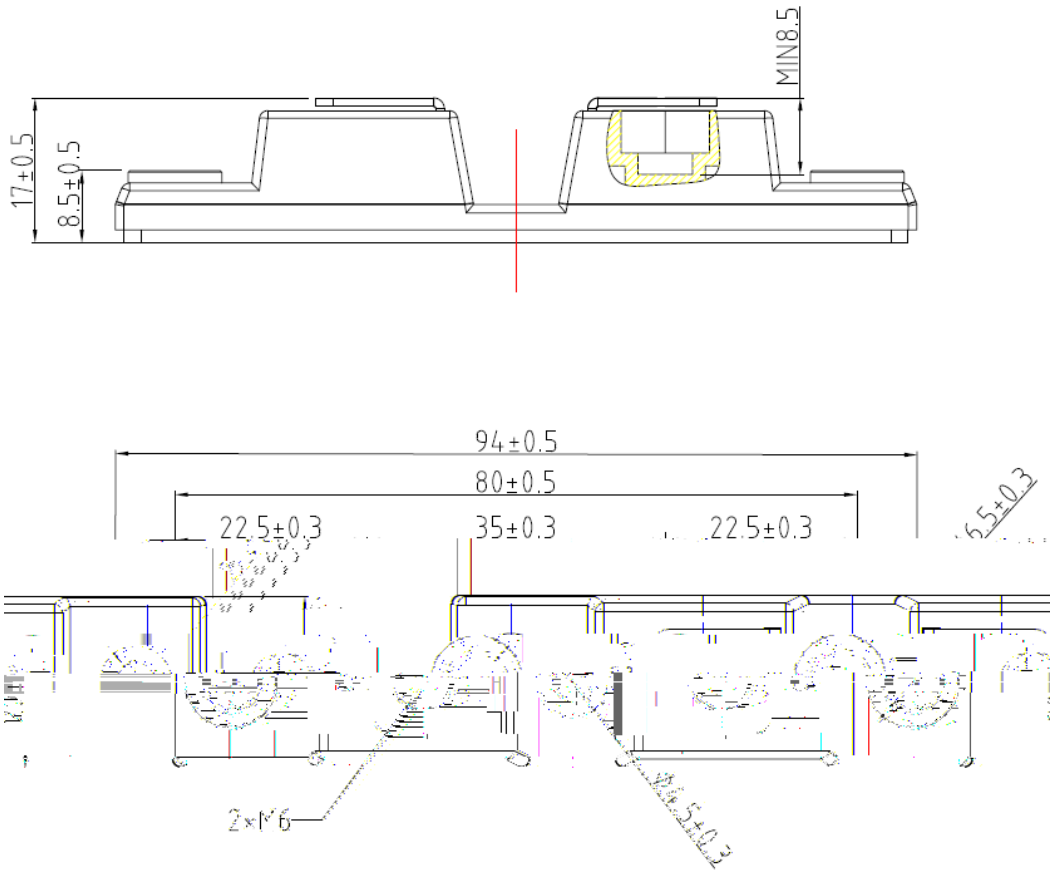
MIN8.5
17±0.5
8.5±0.5
94±0.5
80±0.5
22.5±0.3
35±0.3
22.5±0.3
6.5±0.3
2×M6
Ø6.5±0.3