℃		

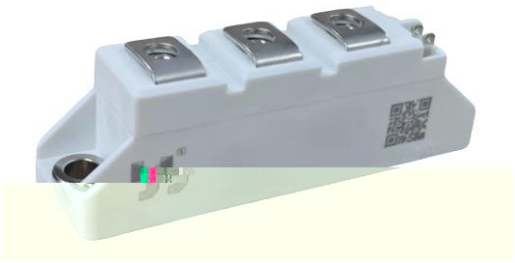

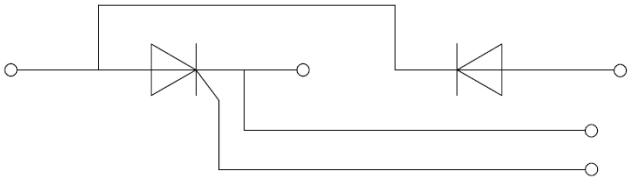

	℃			
				℃
				℃

	℃					
	℃					
	℃					
	℃					
	℃					
	℃					
	℃					
	℃					

±

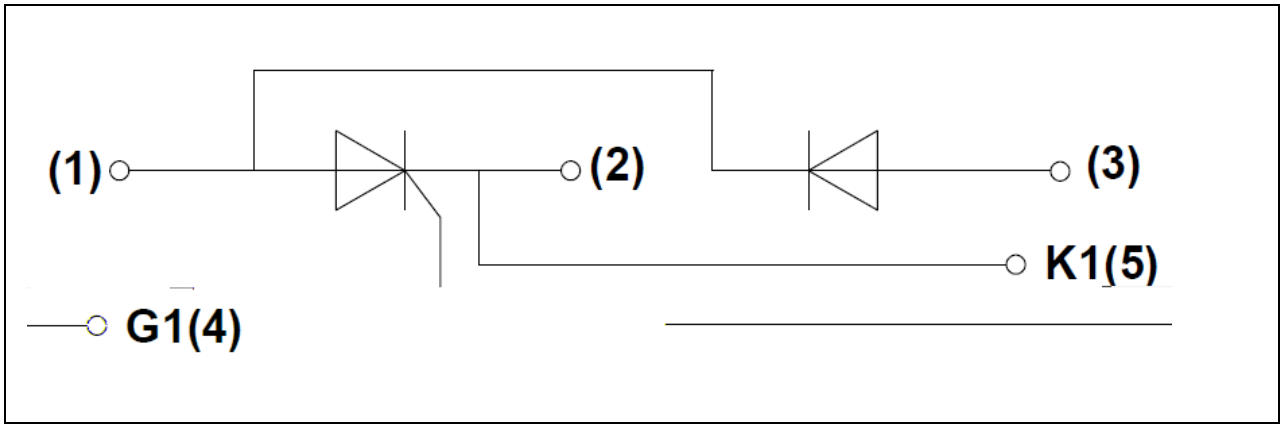
(1)
(2)
(3)
K1(5)
G1(4)

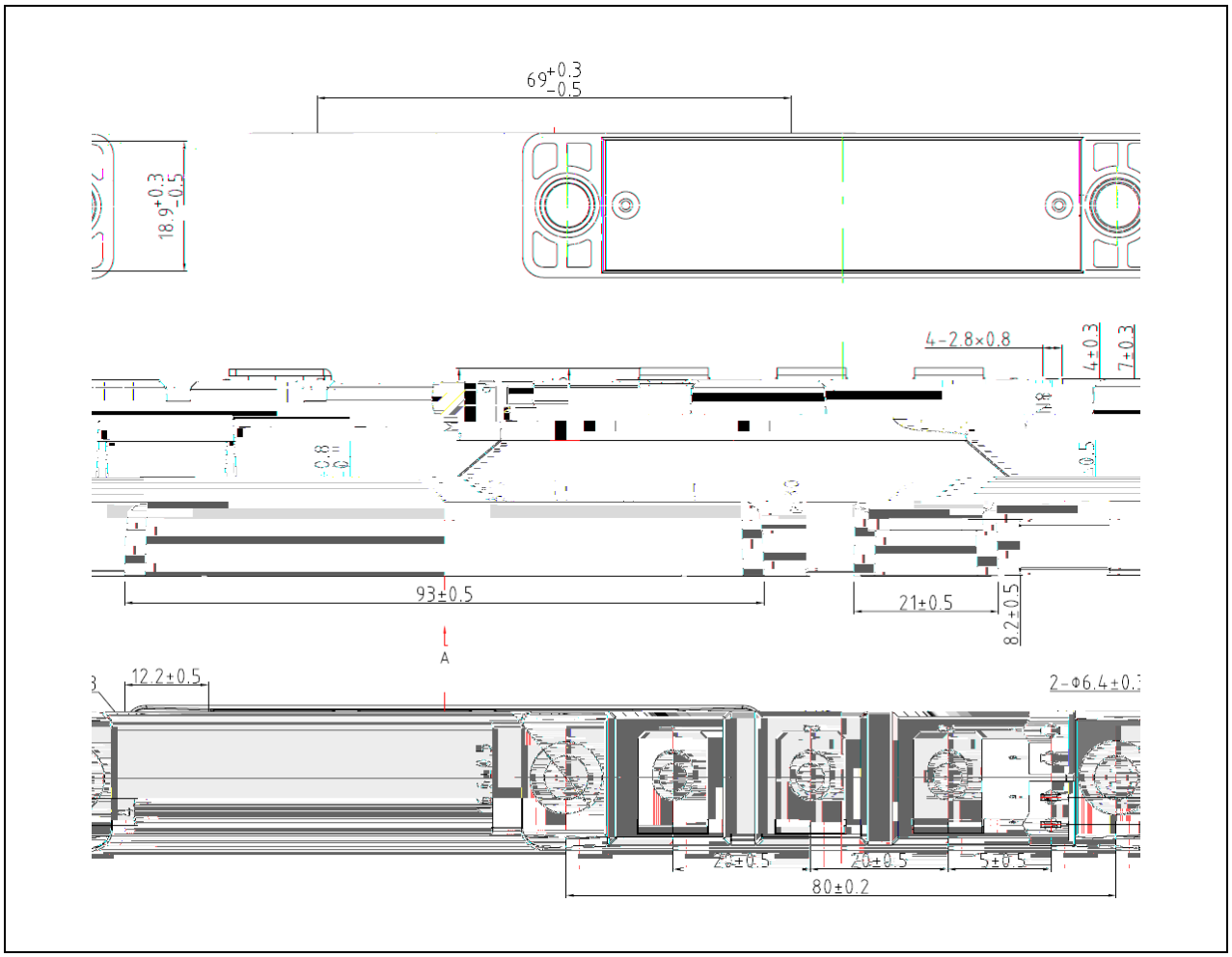
69+0.3 -0.5
18.9+0.3 -0.5
4-2.8×0.8
4±0.3
7±0.3
93±0.5
21±0.5
8.2±0.5
A
12.2±0.5
2-Φ6.4±0.
20±0.5
20±0.5
5±0.5
80±0.2