℃		



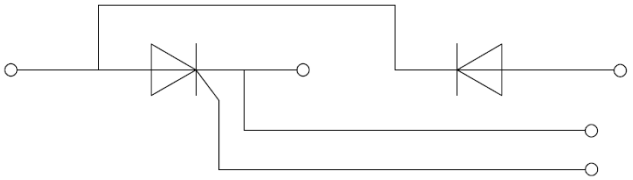

	℃			
				℃
				℃

	℃					
	℃					
	℃					
	℃					
	℃					
	℃					
	℃					
	℃					

FIG.1: Power dissipation vs. on-state current (per thyristor or diode)

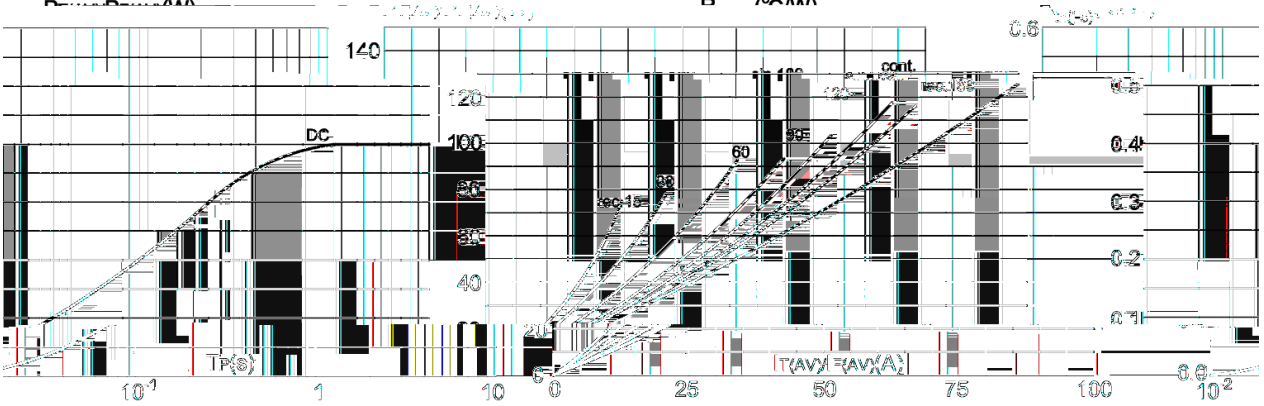

FIG.2: Maximum transient thermal impedance junction to case(per thyristor or diode)

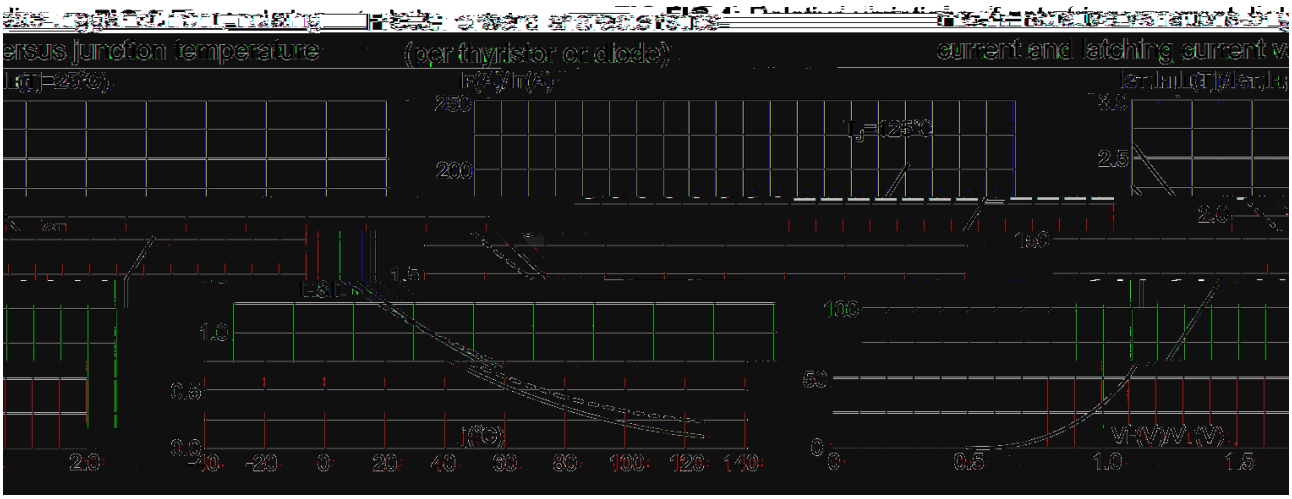

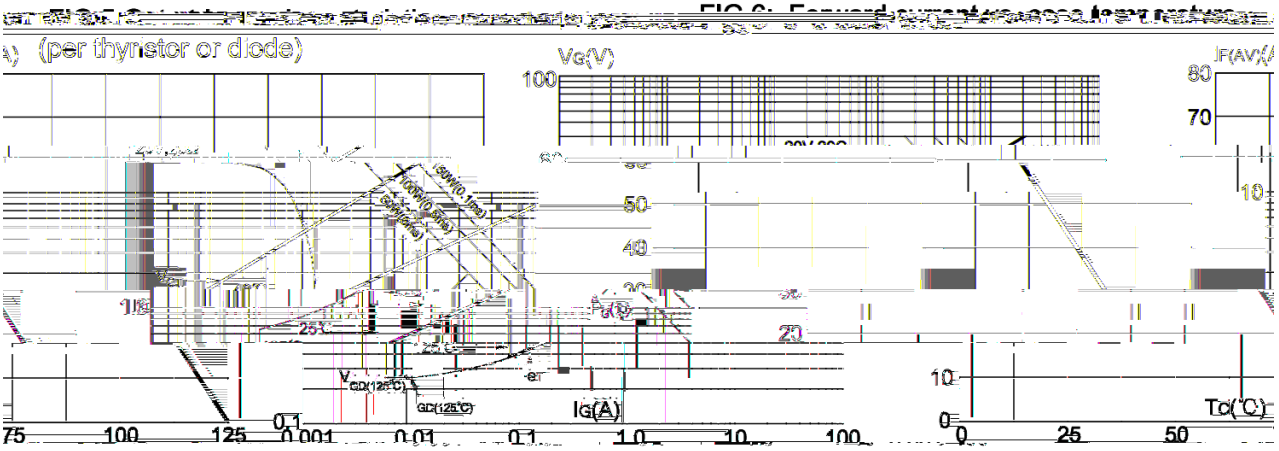

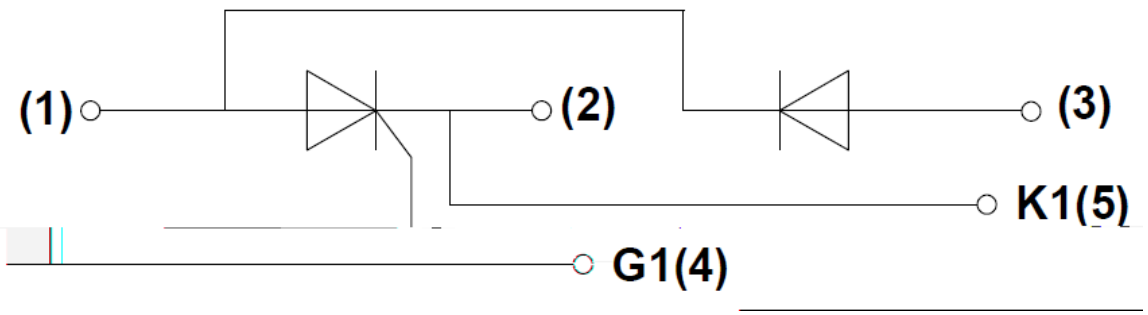
(1)
(2)
(3)
K1(5)
G1(4)

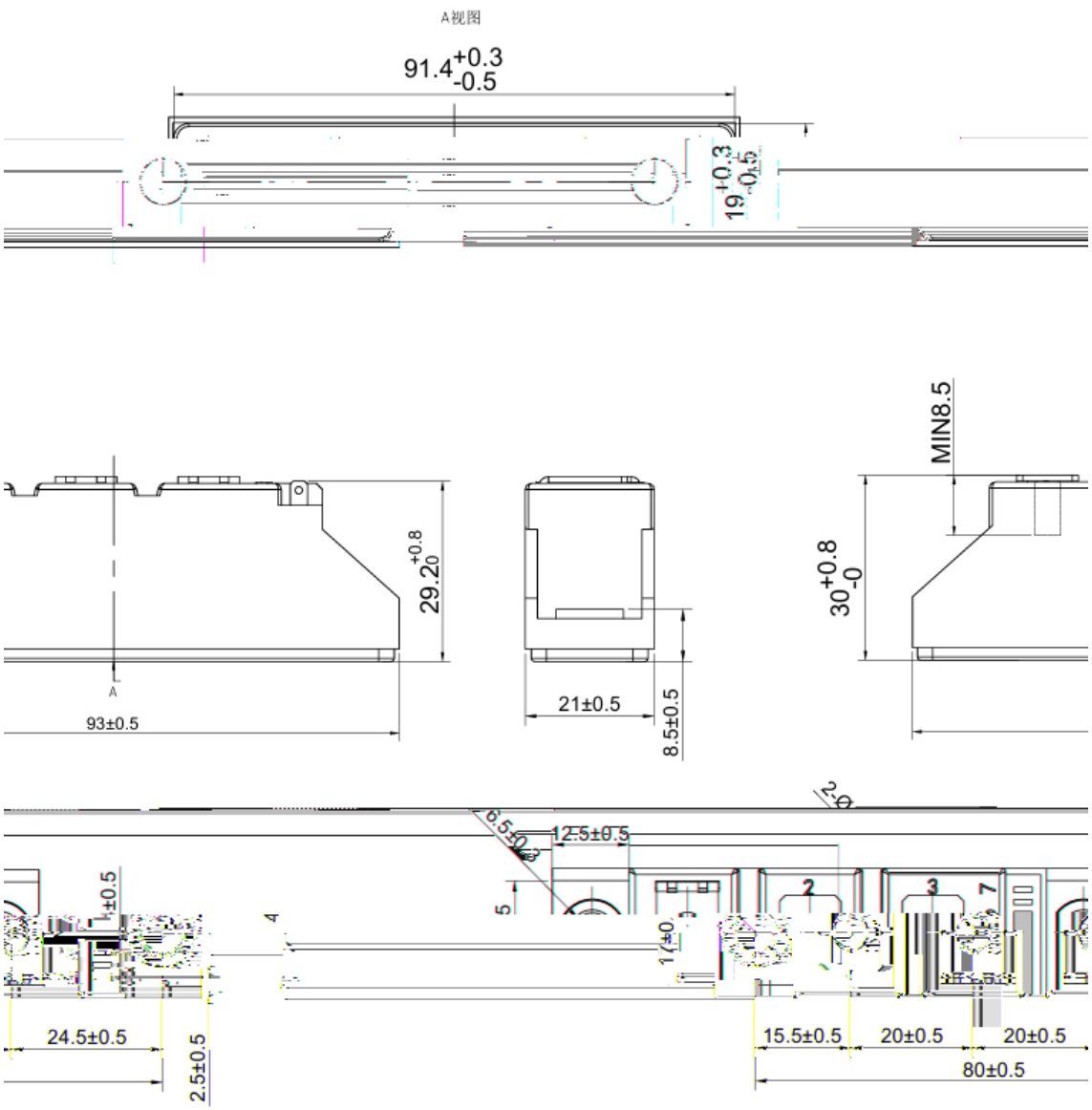
A视图
91.4 +0.3 -0.5
19 +0.3 -0.5
MIN8.5
29.2 +0.8 0
30 +0.8 -0
A
93±0.5
21±0.5
8.5±0.5
2-Ø
6.5±0.3
12.5±0.5
5
4
1±0.5
2
3
7
24.5±0.5
2.5±0.5
15.5±0.5
20±0.5
20±0.5
80±0.5